RoHS	本产品符合我司QA-3-04-005 环境管理物质标准规范	包装图

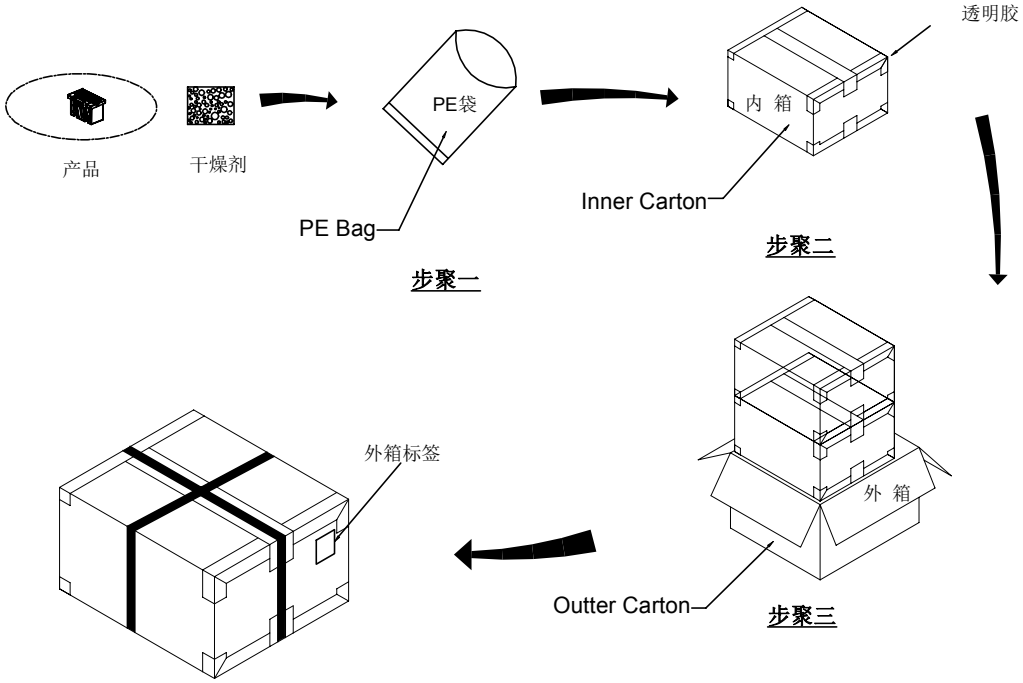

包装說明：
步驟1：將檢驗好之产品依包装数量装入PE袋中，并放入一包干燥剂，并将PE袋封好.贴上标签.
步驟2：将装好产品的PE袋依包装数量，装入内箱并用透明胶四周封好.贴上标签.
步驟3：将装好产品的内箱套入外箱.(一大箱装二小箱)
步驟4：用透明胶把外箱封好并在外箱上贴上标签.再用包扎带包扎好.
注：1.尾数可用填充物填充。
2.纸箱厚度:6~7mm

	Part No.	PIN	PE Bag		Inner Carton		Outter Carton		Total
			PCS/PE	SIZE (CM)	BAG/ Inner Carton	SIZE (CM)	Inner Carton/ Outter Carton	SIZE (CM)	2 Inner Carton/Outter Carton
C	2006H-2x04-N0HF	8	1000	26x20x0.010	10	34x34x15.5	2	35x35x34	20,000
C	2006H-2x05-N0HF	10	1000	26x20x0.010	10	34x34x15.5	2	35x35x34	20,000
	2006H-2x06-N0HF	12	1000	26x20x0.010	9	34x34x15.5	2	35x35x34	18,000
	2006H-2x07-N0HF	14	1000	26x20x0.010	9	34x34x15.5	2	35x35x34	18,000
	2006H-2x10-N0HF	20	1000	26x20x0.010	5	34x34x15.5	2	35x35x34	10,000
	2006H-2x15-N0HF	30	500	26x20x0.010	7	34x34x15.5	2	35x35x34	7,000

日期	版次	变更编号	变更内容说明	变更人	核 准
2019-12-11	C		Increase 04PIN/05PIN package	Joshua	Joshua
2016-08-23	B		Modity package quantity	Joshua	Joshua

一般公差
.X ±0.35
.XX ±0.25
.XXX ±0.15
X° ±0.2°
视 角

东莞市思索连接器有限公司
SWB CONNECTORS CO.,LTD

核 准	审 查	制 作	日 期
Smark	Jova Lau	Alan_qin	2016/11/25

料 号：2006H-2xXX-N0HF
名 称：2.00mm Housing Packing

单位	比例	页次	版本	编号
mm	1:1	1/1	C	A-000

RoHS	本产品符合我司QA-3-04-005 环境管理物质标准规范	包装图

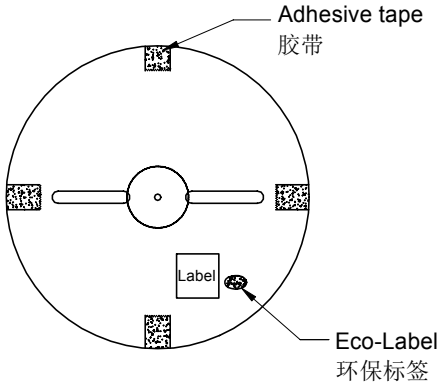

Note注解:

1.Quantity数量:
5K PCS/REEL 一卷5K/PCS
10 REEL/BOX 一箱10卷
50K PCS/BOX 一箱50K/PCS

2.Each reel and outer box must be labeled and Eco-Label Respectively labeled
每盘和外箱都必须有标签及环保标签分别标示

3.Terminal winding direction as shown
端子缠绕方向如左图所示

4.There shall be no dirt such as deformation phenomenon, Mantissa box fillers must be used
每箱不可有脏污,变形现象,尾数箱必须用填充物

5.Carton material：K=K, Carton thickness：6~7mm
纸箱材质:K=K, 纸箱厚度:6~7mm

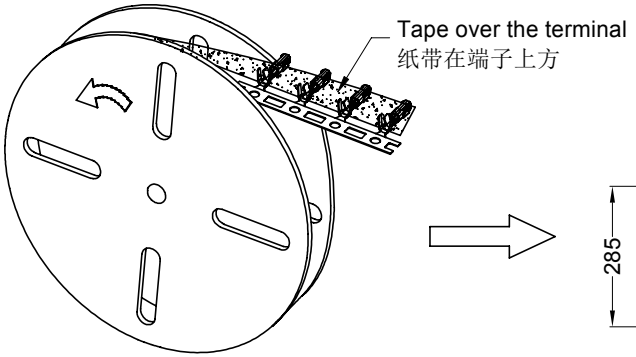

卷装方式
Package way

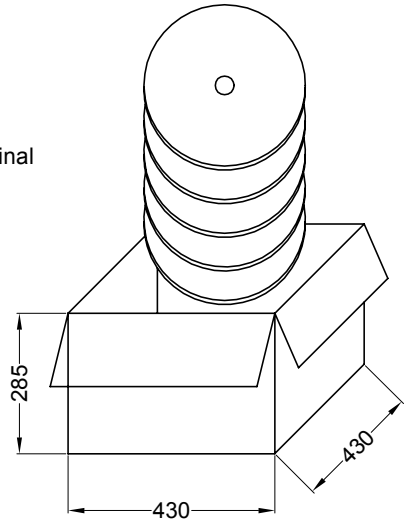

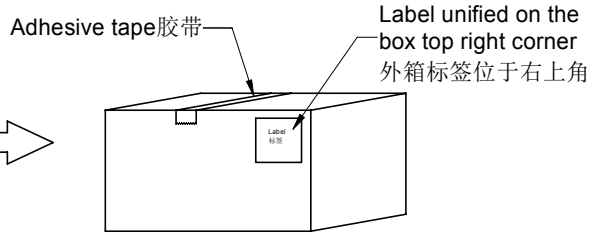

日期	版次	变更编号	变更内容说明	变更人	核 准
2020/03/23	C		更新图框	Joshua	Smark
2019/03/14	B	ER20190314002	依实际装箱修改纸箱大小	Joshua	Smark

一般公差
.X ±0.35
.XX ±0.25
.XXX ±0.15
X° ±0.2°
视 角

东莞市思索连接器有限公司
SWB CONNECTORS CO.,LTD

核 准	审 查	制 作	日 期
		Savvy	2017/06/27

料 号:2006T-PXX
名 称:
2.00mm Terminal Packing

单位	比例	页次	版本	编号
mm	1:1	1/1	C	A-000

RoHS	本产品符合我司QA-3-04-005 环境管理物质标准规范	包装图

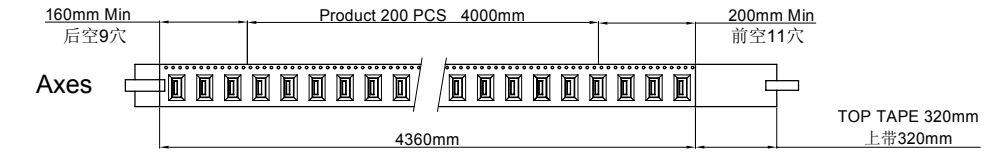

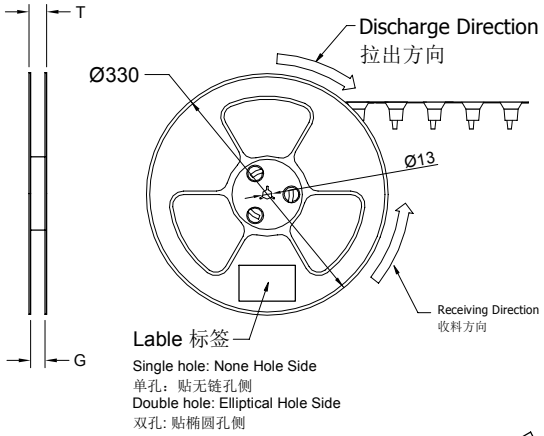

COVER TAPE PEEL STRENGTH:20~120g
上带剥离力量：20~120g

速度 PEEL SPEED:300mm/minute

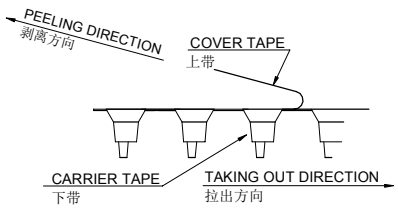

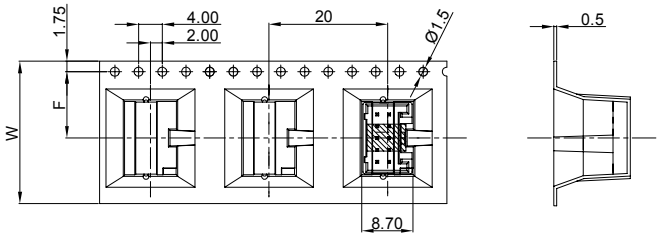

WIDTH=24mm

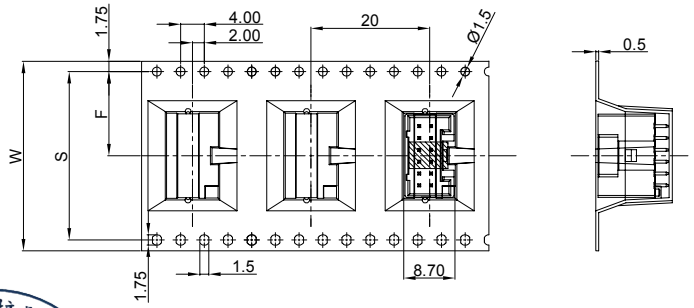

WIDTH=32~56mm

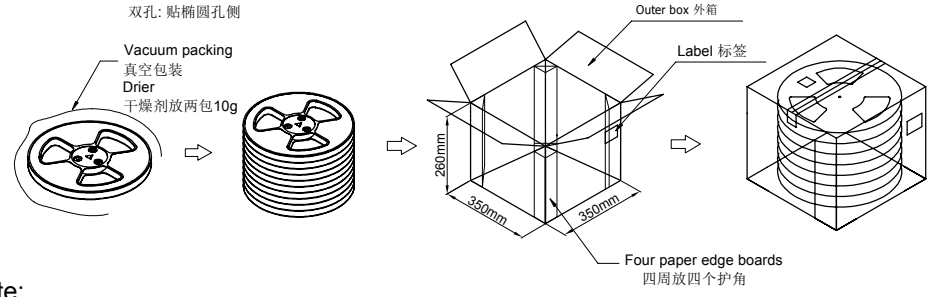

东莞市思索连接器有限公司 SWB Connectors Co., Ltd. WWW.SWB.tw APPROVED 研发中心

	Pin No.	W	S	F	T	G	Cover Tape(W) 上带(宽度)	Carrier Tape(Color) 下带(颜色)	REEL /PCS	CARTON /R	CARTON /PCS
ZD2006WV-2*XXHF 2006WV-2*XXP-4TSW	ZD2006WV-2*04HF	24		11.5	28.40	24.40	21.3	透明色	200	8R	1600
	ZD2006WV-2*05HF										
	ZD2006WV-2*06HF	32	28.4	14.2	36.40	32.40	25.5	透明色	200	6R	1200
	ZD2006WV-2*07HF										
	ZD2006WV-2*08HF										
	ZD2006WV-2*09HF										
	ZD2006WV-2*10HF	44	40.4	20.2	48.40	44.40	37.5	透明色	200	4R	800
	ZD2006WV-2*11HF										
	ZD2006WV-2*12HF										
	ZD2006WV-2*13HF										
	ZD2006WV-2*14HF										
	ZD2006WV-2*15HF										
	ZD2006WV-2*16HF	56	52.4	26.2	60.4	56.40	49.5	透明色	200	4R	800
	ZD2006WV-2*17HF										
	ZD2006WV-2*18HF										
	ZD2006WV-2*19HF										
	ZD2006WV-2*20HF										

Note:

1. Carrier Camber Is Within 1mm In 100mm ; 带长100mm内容许弯曲度1mm
2. 10 Sprocket Hole Pitch Cumulative Tolerance±0.2MM ; 圆孔十个孔距离累计允许公差为±0.2mm
3. Materaial for PS ; 材质为PS材质; Color颜色:Natural透明色
4. bracer保护带：Color颜色:Natural透明色;厚度0.40mm最小
5.Thinkess=0.50±0.05 ; 材料厚度为0.50±0.05mm
6. Cover Tape上带：冷封
7.Carton material纸箱材质:K=K; Carton Thickness纸箱厚度：6~7mm

日期	版次	变更编号	变更内容说明	变更人	核 准
17-05-17	B		增加系列PIN位	Joshua	Joshua

一般公差
.X ±0.35
.XX ±0.25
.XXX ±0.15
X° ±0.2°
视 角

东莞市思索连接器有限公司
SWB CONNECTORS CO.,LTD

核 准	审 查	制 作	日 期
		Joshua	2016/10/06

料 号: PPN:2006WV-2*XXP-4TSW
CTN: ZD2006WV-2*XXHF

名 称:
2.00mm DIP 180° Packing

单位	比例	页次	版本	编号
mm	1:1	1/1	B	A-000

RoHS	本产品符合我司QA-3-04-005 环境管理物质标准规范	包装图

说明:

1. 将产品依图示方向放入真空管内，方向须一致，每个真空管放的产品数量依Pin数不同而不同，具体详见包装明细表，真空管两头用胶塞塞住，如图示一。
2. 将装好产品的真空管平放在桌面上以3PCS为一排然后再叠放3列为1把如图二，整理好后用PE膜将1把真空管两头PE膜缠绕包好，并在左边PE膜处贴1PCS产品标签，如图示二。
3. 将上步完成的产品以每把进行包扎，包装成一整扎，以图示三
4. 将包扎好产品放入纸箱内，并将纸箱用胶带封好，在其侧面右上角1PCS出货标签。
5. 若有未装满之零数箱,可用小号纸箱包装出货.纸箱规格：600*200*180mm 真空管规格：见图示一
6. 纸箱厚度：6~7mm

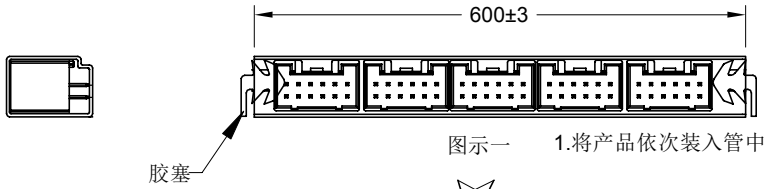

图示一　1.将产品依次装入管中

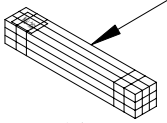

2.装满产品的管子包扎

图示二

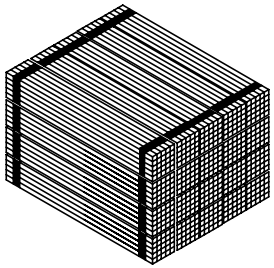

图示三　3.将每扎管子包扎

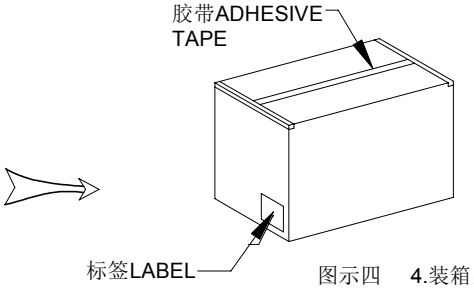

图示四　4.装箱，封胶

东莞市思索连接器有限公司 www.SWB.tw APPROVED 研发中心 SWB Connectors Co., Ltd.

PIN数	每支真空产品数量PCS/管	每把真空管数量支/把	每箱真空管数量把/箱	每箱包装数量PCS/箱
2x04	58	9	14	7308
2x05	48	9	14	6048
2x06	41	9	14	5166
2x07	36	9	14	4536
2x08	32	9	14	4032
2x09	29	9	14	3654
2x10	26	9	14	3276
2x11	24	9	14	3024
2x12	22	9	14	2772
2x13	20	9	14	2520
2x14	19	9	14	2394
2x15	18	9	14	2268
2x16	17	9	14	2142
2x17	16	9	14	2016
2x18	15	9	14	1890
2x19	14	9	14	1764
2x20	13	9	14	1638

日期	版次	变更编号	变更内容说明	变更人	核　准
2020/03/23	B		Update Drawing Frame	Mali	Joshua

一般公差
.X ±0.35
.XX ±0.25
.XXX ±0.15
X° ±0.2°
视　角

东莞市思索连接器有限公司
SWB CONNECTORS CO.,LTD

核　准	审　查	制　作	日　期
		Joshua	2016/12/20

料　号:2006WV-2xXXPX-4TSW

名　称:
Pitch 2.00mm Tube Packing

单位	比例	页次	版本	编号
mm	1:1	1/1	B	A-000

RoHS	本产品符合我司QA-3-04-005 环境管理物质标准规范	包装图

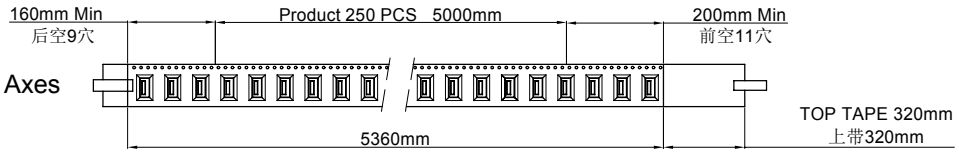

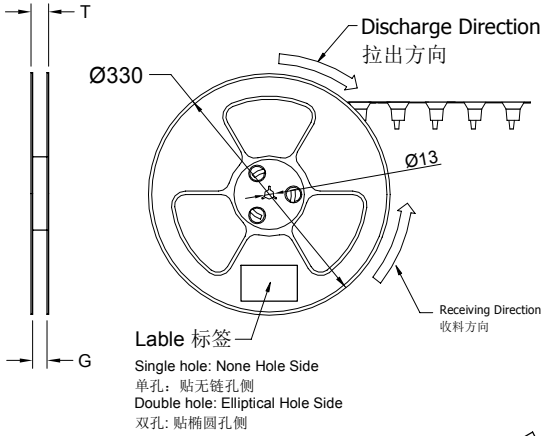

COVER TAPE PEEL STRENGTH:20~120g
上带剥离力量：20~120g

速度 PEEL SPEED:300mm/minute

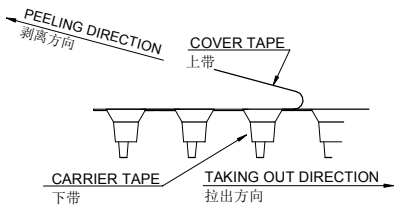

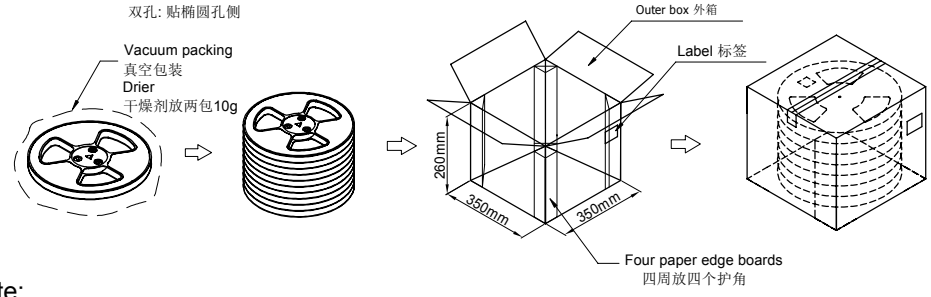

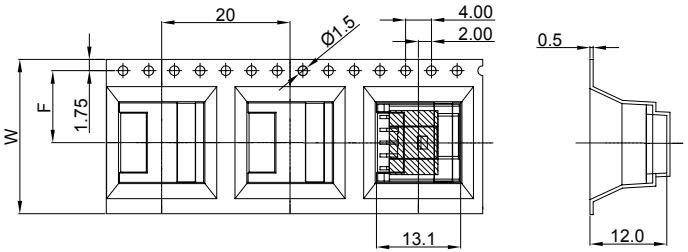

WIDTH=24mm

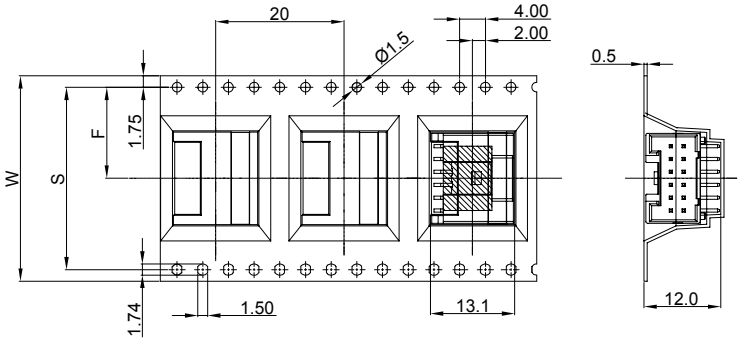

WIDTH=32~56mm

	Pin No.	W	S	F	T	G	Cover Tape(W) 上带(宽度)	Carrier Tape(Color) 下带(颜色)	REEL /PCS	CARTON /R	CARTON /PCS
ZD2006WR-2*XXHF 2006WR-2*XXP-4TSW	ZD2006WR-2*04HF	24		11.5	28.40	24.40	21.3	透明色	250	8R	2000
	ZD2006WR-2*05HF										
	ZD2006WR-2*06HF	32	28.4	14.2	36.40	32.40	25.5	透明色	250	6R	1500
	ZD2006WR-2*07HF										
	ZD2006WR-2*08HF										
	ZD2006WR-2*09HF										
	ZD2006WR-2*10HF	44	40.4	20.2	48.40	44.40	37.5	透明色	250	4R	1000
	ZD2006WR-2*11HF										
	ZD2006WR-2*12HF										
	ZD2006WR-2*13HF										
	ZD2006WR-2*14HF										
	ZD2006WR-2*15HF										
	ZD2006WR-2*16HF	56	52.4	26.2	60.4	56.40	49.5	透明色	250	4R	1000
	ZD2006WR-2*17HF										
	ZD2006WR-2*18HF										
	ZD2006WR-2*19HF										
	ZD2006WR-2*20HF										

Note:

1. Carrier Camber Is Within 1mm In 100mm ; 带长100mm内容许弯曲度1mm
2. 10 Sprocket Hole Pitch Cumulative Tolerance±0.2MM ; 圆孔十个孔距离累计允许公差为±0.2mm
3. Materaial for PS ; 材质为PS材质; Color颜色:Natural透明色
4. bracer保护带：Color颜色:Natural透明色;厚度0.40mm最小
5.Thinkess=0.50±0.05 ; 材料厚度为0.50±0.05mm
6. Cover Tape上带：冷封
7.Carton material纸箱材质:K=K; Carton Thickness纸箱厚度：6~7mm

日期	版次	变更编号	变更内容说明	变更人	核 准
17-05-17	B		增加系列PIN位	Joshua	Joshua

一般公差
.X ±0.35
.XX ±0.25
.XXX ±0.15
X° ±0.2°
视 角

东莞市思索连接器有限公司
SWB CONNECTORS CO.,LTD

核 准	审 查	制 作	日 期
		Joshua	2016/10/06

料 号：PPN:2006WR-2*XXP-4TSW
CTN: ZD2006WR-2*XXHF

名 称：
2.00mm DIP 90° Packing

单位	比例	页次	版本	供应商编号
mm	1:1	1/1	B	A-000

17-05-17 A B 增加系列PIN位 Joshua

RoHS	本产品符合我司QA-3-04-005 环境管理物质标准规范	包装图

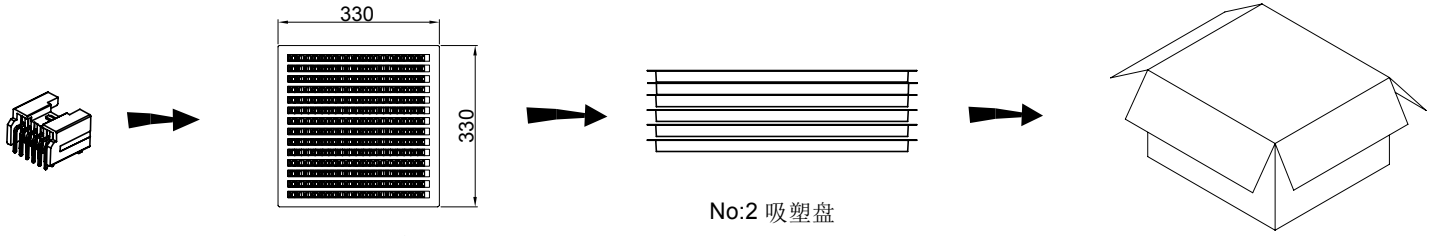

No:1 吸塑盘

No:2 吸塑盘

No:3 吸塑盘装入纸箱
(25盘/纸箱)

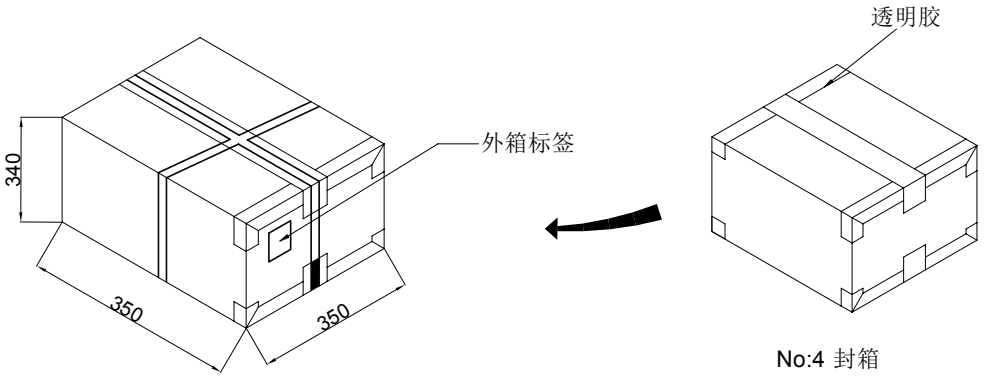

No:4 封箱

No:5 封箱、贴外箱标签及打包装带

包装說明：
步驟1：將檢驗好之产品摆入吸塑盘内.
步驟2: 将吸塑盘一层一层叠加，共25层.
步驟3: 将装好产品的吸塑盘用胶带将四周封好，并套入防水袋。
步驟4：用透明胶将纸箱四周封好.
步驟5：用透明胶把外箱封好并在外箱上贴上标签.再用包扎带包扎好

注：纸箱厚度：6~7mm

料　号	PIN	每盘/pcs	每箱/盘	每箱/pcs
2006WR-2*03PX-4TSW	06	504	25	12600
2006WR-2*04PX-4TSW	08	406	25	10150
2006WR-2*05PX-4TSW	10	336	25	8400
2006WR-2*06PX-4TSW	12	280	25	7000
2006WR-2*07PX-4TSW	14	252	25	6300
2006WR-2*08PX-4TSW	16	224	25	5600
2006WR-2*09PX-4TSW	18	196	25	4900
2006WR-2*10PX-4TSW	20	182	25	4550
2006WR-2*11PX-4TSW	22	168	25	4200
2006WR-2*12PX-4TSW	24	154	25	3850
2006WR-2*13PX-4TSW	26	140	25	3500
2006WR-2*14PX-4TSW	28	126	25	3150
2006WR-2*15PX-4TSW	30	126	25	3150
2006WR-2*16PX-4TSW	32	112	25	2800
2006WR-2*17PX-4TSW	34	112	25	2800
2006WR-2*18PX-4TSW	36	98	25	2450
2006WR-2*19PX-4TSW	38	98	25	2450
2006WR-2*20PX-4TSW	40	84	25	2100

东莞市思索连接器有限公司 SWB CONNECTORS CO.,LTD
www.SWB.tw APPROVED 研发中心

日期	版次	变更编号	变更内容说明	变更人	核　准
2020/03/23	B		Update Drawing Frame	Mali	Joshua

一般公差
.X ±0.35
.XX ±0.25
.XXX ±0.15
X° ±0.2°
视　角

东莞市思索连接器有限公司
SWB CONNECTORS CO.,LTD

核　准	审　查	制　作	日　期
		Savvy	2017/08/11

料　号：2006WR-2*XXPX-4TSW
名　称：
2.00mm DIP Right Angle Package

单位	比例	页次	版本	编号
mm	1:1	1/1	A	A-000

RoHS	本产品符合我司QA-3-04-005 环境管理物质标准规范	包装图

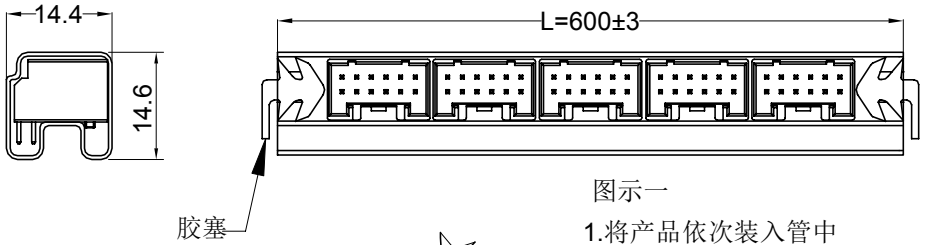

图示一

1.将产品依次装入管中

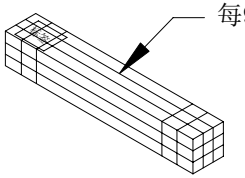

图示二

2.装满产品的管子包扎

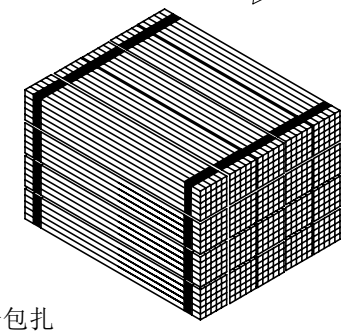

图示三

3.将每扎管子包扎

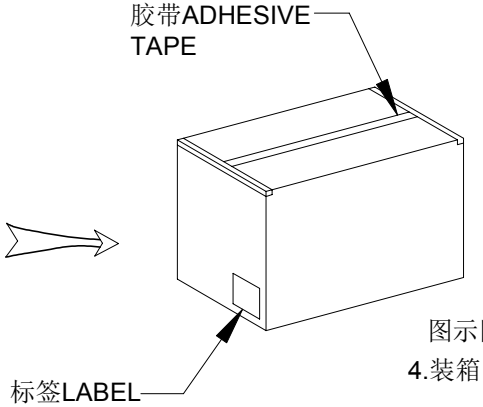

图示四

4.装箱，封胶

说明:

1.将产品依图示方向放入真空管内，方向须一致，每个真空管放的产品数量依Pin数不同而不同，具体详见包装明细表，真空管两头用胶塞塞住，如图示一。

2.将装好产品的真空管平放在桌面上以3PCS为一排然后再叠放3列为1把如图二，整理好后用PE膜将1把真空管两头PE膜缠绕包好，并在左边PE膜处贴1PCS产品标签，如图示二。

3.将上步完成的产品以每把进行包扎，包装成一整扎，以图示三

4.将包扎好产品放入纸箱内，并将纸箱用胶带封好，在其侧面右上角1PCS出货标签。

5.若有未装满之零数箱,可用小号纸箱包装出货.

纸箱规格：600*200*180mm　真空管规格：600*14.4*14.6mm

6. 纸箱厚度：6~7mm

东莞市思索连接器有限公司 SWB Connectors Co., Ltd. WWW.SWB.tw APPROVED 研发中心

PIN数	每支真空产品数量PCS/管	每把真空管数量支/把	每箱真空管数量把/箱	每箱包装数量PCS/箱
2x03	72	9	14	9072
2x04	58	9	14	7308
2x05	48	9	14	6048
2x06	41	9	14	5166
2x07	36	9	14	4536
2x08	32	9	14	4032
2x09	29	9	14	3654
2x10	26	9	14	3276
2x11	24	9	14	3024
2x12	22	9	14	2772
2x13	20	9	14	2520
2x14	19	9	14	2394
2x15	18	9	14	2268
2x16	17	9	14	2142
2x17	16	9	14	2016
2x18	15	9	14	1890
2x19	14	9	14	1764
2x20	13	9	14	1638

日期	版次	变更编号	变更内容说明	变更人	核　准
20-03-23	F		Update Drawing Frame	Mali	Joshua

一般公差
.X ±0.35
.XX ±0.25
.XXX ±0.15
X° ±0.2°
视　角

东莞市思索连接器有限公司
SWB CONNECTORS CO.,LTD

核　准	审　查	制　作	日　期
		Joshua	2016/07/25

料　号：2006WR-2xXXPX-4TSW

名　称：Pitch 2.00mm Tube Packing

单位	比例	页次	版本	供应商编号
mm	1:1	1/1	F	A-000